RETRADE
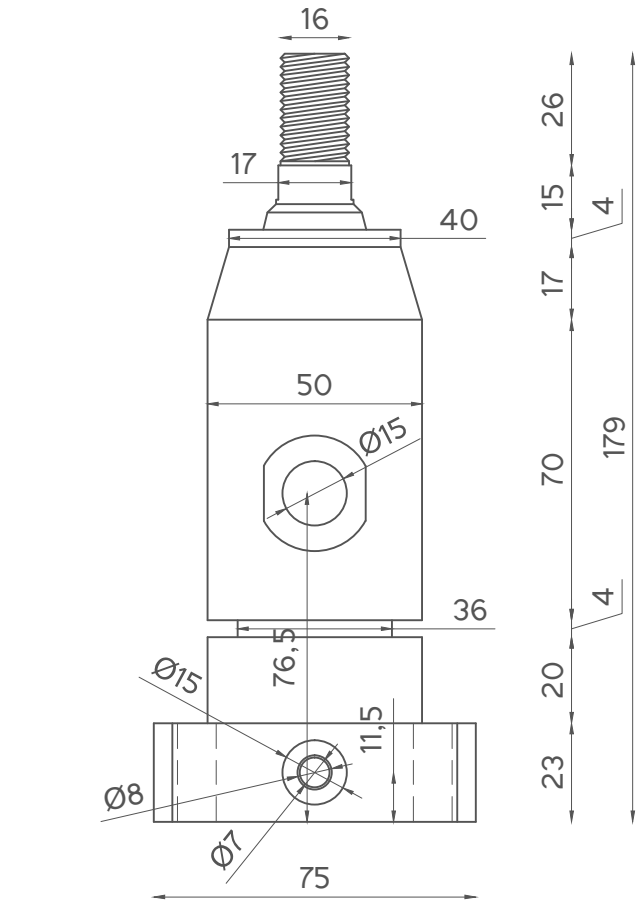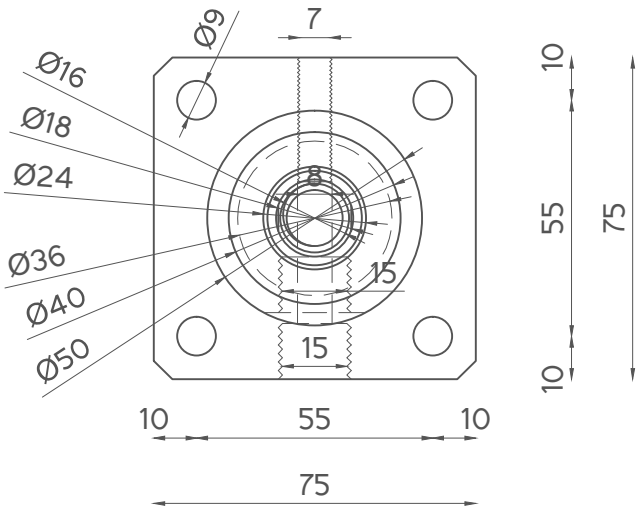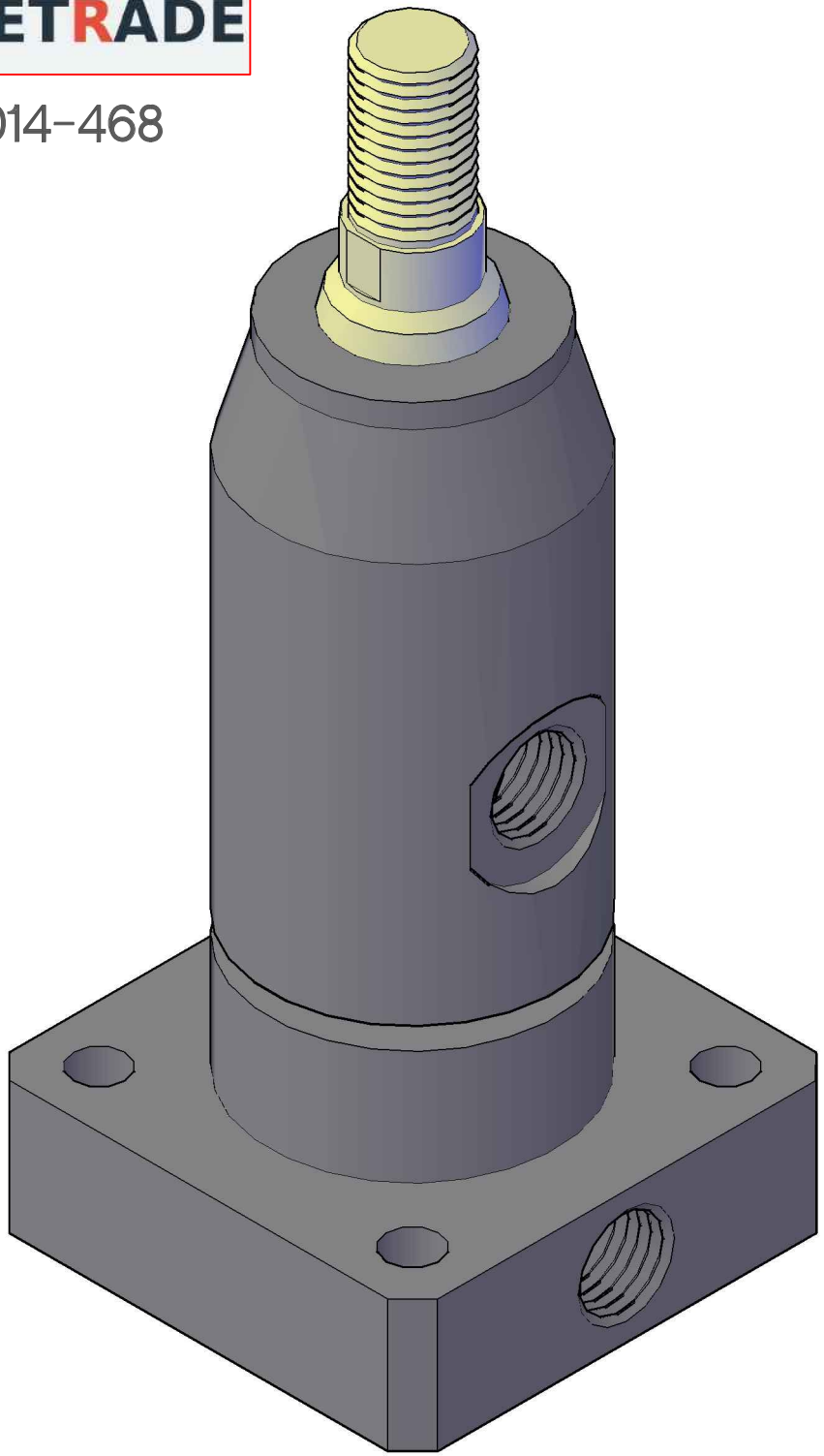
15-014-468