RETRADE
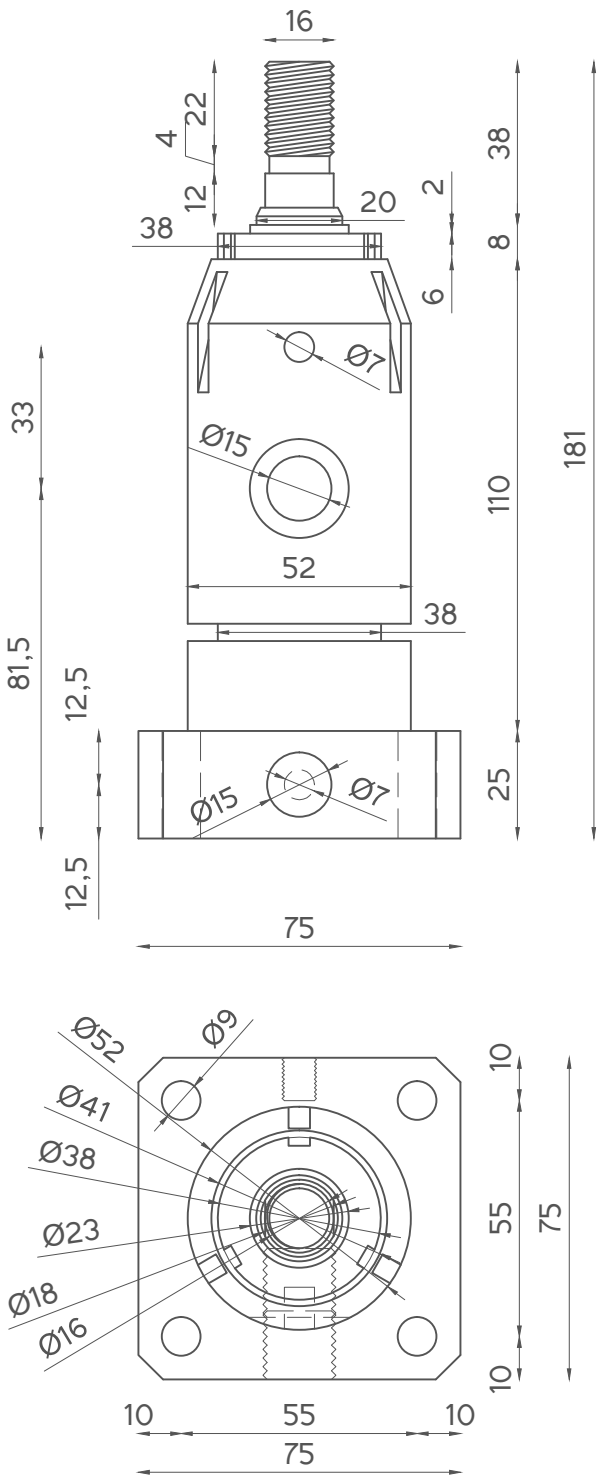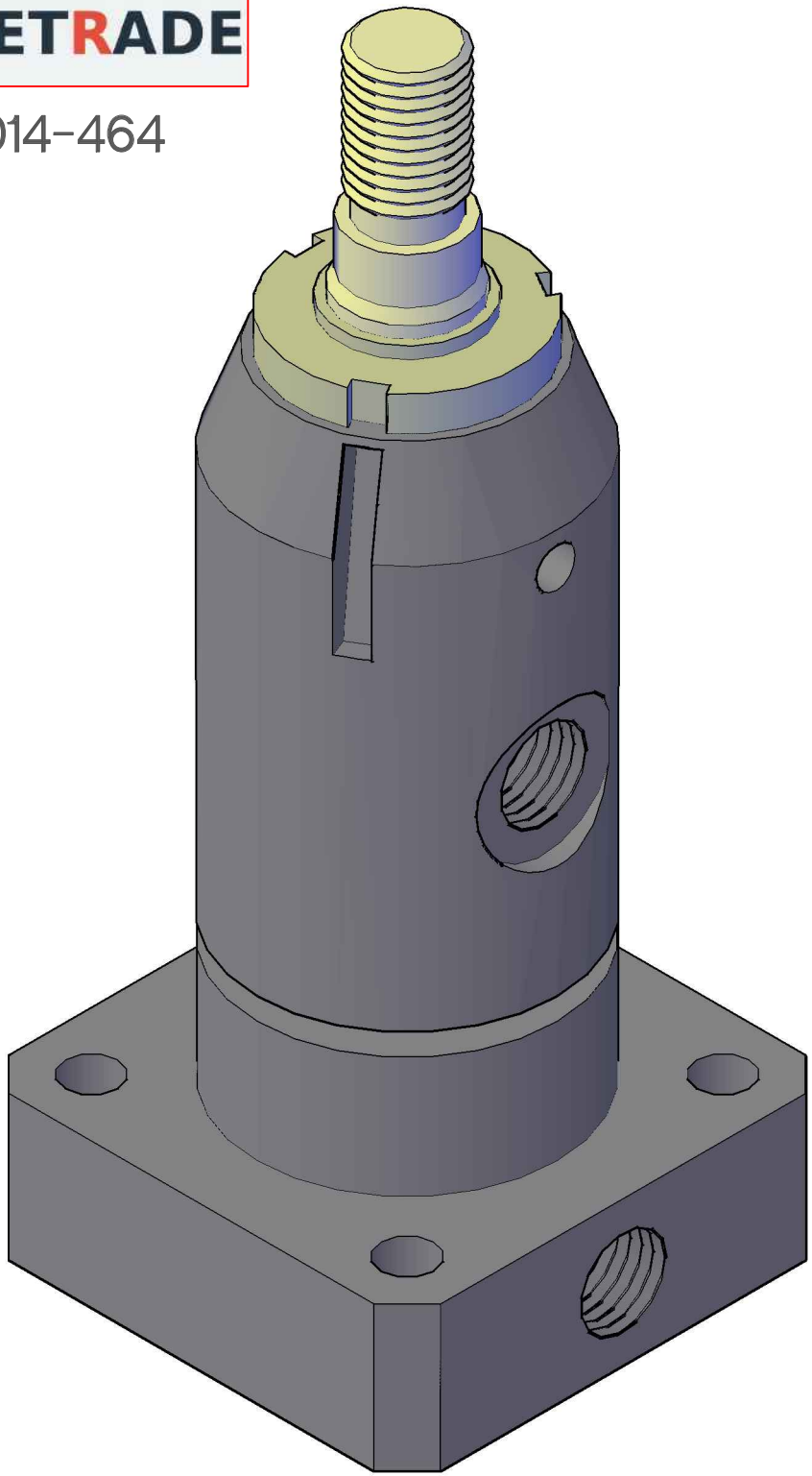
15-014-464